РУКОВОДСТВО ПОЛЬЗОВАТЕЛЯ

ФОТОЭЛЕМЕНТЫ

P5001

настенные, миниатюрные

1. Правила техники безопасности

- Перед началом эксплуатации внимательно прочтите данное руководство пользователя.
- Перед подключением убедитесь, что питание отключено, так как в данной модели отсутствуют предохранители.
- Беспроводное (ручное) управление оборудованием не должно создавать угрозу жизни и имуществу при сбое, все угрозы безопасности должны быть устранены.
- Пожалуйста, располагайте приемник в зоне максимального излучения передатчика.

2. Технические характеристики

Напряжение питания	12В DC / 24В AC
Ток потребления (при 24 В)	Передатчик не более 15 мА Приемник не более 30 мА
Длина волны	940 Нм
Диаграмма направленности	Не более ±5°
Макс. дальность работы	12 м
Температура работы	-20~+60°C
Контакты реле	1А/30В
Класс защиты	IP54
Габаритные размеры	73x43x25 мм

3. Габариты, мм

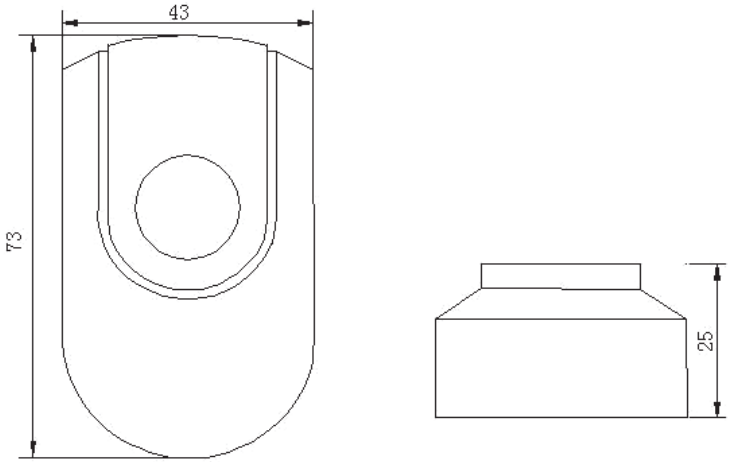

4. Схема подключения

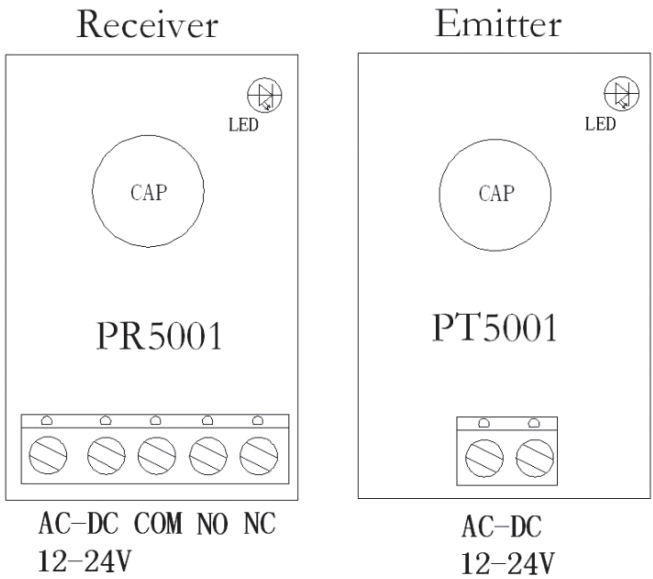

5. Инструкция по установке

• Фотоэлементы должен быть установлены на расстоянии не менее 20 см от уровня земли, расстояние между передатчиком и приемником должно быть более 0,5 метра.

• Избегать попадания прямых солнечных лучей в приемник в диапазоне ±5° или другого прямого яркого света.

• Если требуется установить много фотоэлементов по одной линии, можно установить приемники на двух противоположных концах, а затем передатчики в середине спина к спине. Данное расположение поможет исключить проблему ложных срабатываний.

• Приемник и передатчик должны быть прочно закреплены во избежание ослабления сигнала.

• Подключение питания необходимо производить после проверки всех ошибок в соединительных линиях.

На передатчике светодиод должен гореть, в приемнике контакты NO/COM замкнуты, а NC/COM разомкнуты. Выровняйте крышку излучателя и приемника - на приемнике светодиод погаснет, контакты NC/COM замкнутся, NO/COM разомкнутся.

Если ИК-сигнал между излучателем и приемником прерывается, на приемнике светодиод загорается, NC/COM отключается, NO/COM включается.

6. Метод установки

1. Снимите крышку

2. Соедините провода, проведите их через закладные

3. Поставьте крышку

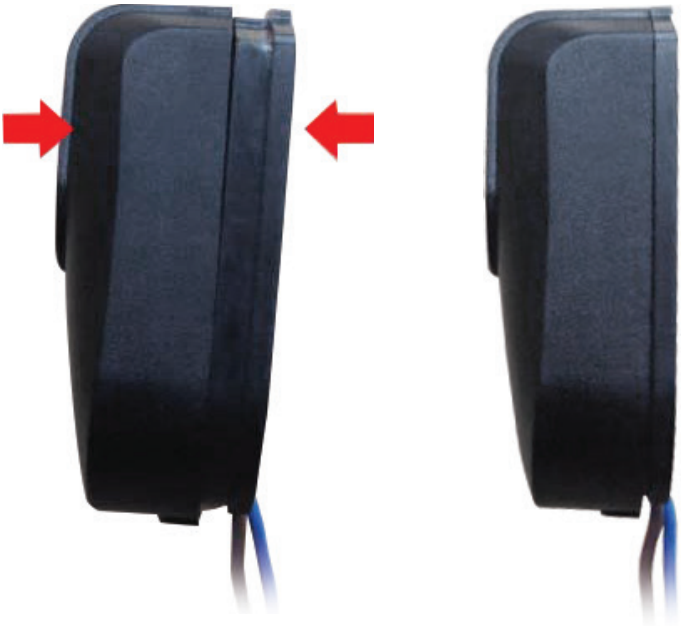

4. Закрепите крышку саморезом Ø2x6

5. Положите шаблон на место монтажа

6. Просверлите отверстия и установите дюбеля

7. Закрепите монтажную пластину

8. Поставьте фотоэлемент и нажмите вниз, чтобы надежно зафиксировать его